Installation Guide

Safety Information - Read Before Installation

After choosing a suitable location that meets all the requirements of the safety information, install the unit following the steps overleaf.

-Carefully unpack all parts and check for damage or missing parts before commencing installation.
- Installation of this product must be carried out by a qualified electrical contractor.
- Luminaire is suitable for indoor locations only.
-Be sure to follow the steps in the order given.
-Shut off power at the fuse box or circuit breaker box.
- If necessary, remove old fixture and all mounting hardware from the junction box.
- The supply wires must be rated for at least 90°C
-This product must be installed in accordance with all applicable installation codes by a person familiar with the construction and operation of the product and the hazards involved.
- Ensure that the support for the luminaire is of sufficient structural strength and that any fixing screws do not interfere with the connecting cables.
- The light must be mounted on a non-flammable surface as a fixed luminaire, and is not suitable for portable use.
- The unit can get very hot during use. Ensure the unit has cooled before handling.
- Ensure adequate ventilation space is allowed between the unit and any object above, in front or to either side of the unit. Suggested minimum space is 19½" above and 19½" on all sides.
- To prevent tarnishing, it is advisable to wear gloves at all times when handling the product.

Care Instructions - Read Before Installation

- This box contains fragile and valuable goods that have been carefully packed. Please take utmost care in unpacking the parcel as damage can occur in this process.
- Please be sure you have received the correct number of boxes i.e. 1 of 2, 2 of 2 etc.
- Under no circumstances should the product be lifted out by the neck or light fitting.
- If you have received any damaged goods or are missing any part of your order, please contact our sales office as soon as possible

Recycling

- Recyclable packaging used, please consult with your local recycling centre for further information.
- Waste electrical products should not be disposed of with conventional household waste. Please recycle all parts when possible.

Cleaning Instructions

Brass - all types: Use a soft dry lint free cloth
Bronze, Nickel, Silver & Chrome: Use a dry cloth only, no chemical cleaners
Glass: We recommend using a strong alcohol such as isopropyl alcohol. Note: some modern cleaning solutions can contain chemicals that can leave a greasy film on glass.
Gilt Wood: Use a dry cloth only
Ceramic: Use a damp cloth only
Wood: Wax polish i.e. Antique wax
Alabaster: Dust with a soft brush or a clean dry cloth. Avoid water or water-based cleaners. Any marks that cannot be removed by dusting must be cleaned by a specialist.
Lacquered Furniture: Furniture polish
Crystal: Damp cloth
Card/Laminated Shades: Use a Feather duster only
Silk Shades: Gently tap to lift dust
Needlework: Dry-clean
-Any decorative parts made from other materials must be removed and cleaned separately to avoid damage - e.g. alabaster.

Informations de sécurité - À lire avant l'installation

Après avoir choisi un emplacement approprié qui répond à toutes les exigences des informations de sécurité, installez l'appareil en suivant les étapes indiquées au verso.

- Déballez soigneusement toutes les pièces et vérifiez qu'elles ne sont pas endommagées ou manquantes avant de commencer l'installation.
- L'installation de ce produit doit être effectuée par un électricien qualifié.
- Le luminaire est destiné à un usage intérieur uniquement.
- Veillez à suivre les étapes dans l'ordre indiqué.
- Coupez le courant au niveau de la boîte à fusibles ou du disjoncteur.
- Si nécessaire, retirez l'ancien appareil et toutes les pièces de montage de la boîte de jonction.
- Les fils d'alimentation doivent être prévus pour une température minimale de 90°C.
- Ce produit doit être installé conformément à tous les codes d'installation applicables par une personne qui connaît bien la construction et le fonctionnement du produit, ainsi que les risques encourus.
- Assurez-vous que le support de la lampe est suffisamment solide et que les vis de fixation n'interfèrent pas avec les câbles de branchement.
- Le luminaire doit être monté sur une surface ininflammable en tant que luminaire fixe, et ne convient pas à une utilisation portable.
- L'appareil peut devenir très chaud pendant son utilisation. Assurez-vous que l'appareil a refroidi avant de le manipuler.
- Veillez à ce qu'un espace de ventilation suffisant soit prévu entre l'appareil et tout objet situé au-dessus, devant ou de chaque côté de l'appareil. L'espace minimum suggéré est de 50 cm au-dessus et de 50 cm sur tous les côtés.
- Pour éviter le ternissement, il est conseillé de porter des gants à tout moment lors de la manipulation du produit.

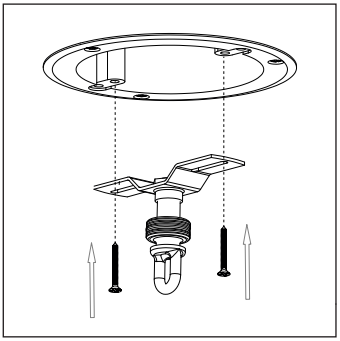

1. Attach the bracket to the Ceiling Box ensuring it is secured tightly.

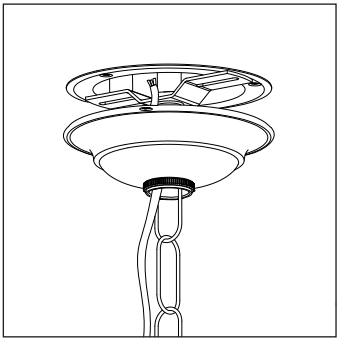

2. Thread the cable through the chain, ceiling rose cup and loop.

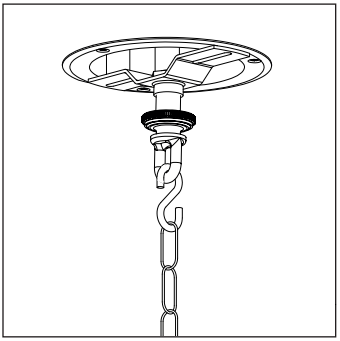

3. Attach the chain to the ceiling bracket loop.

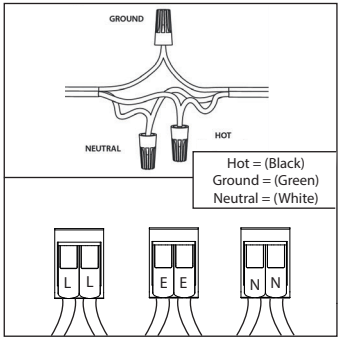

4. Having identified the household wiring, connect the building supply and the product cables together in the wire connectors as shown above.

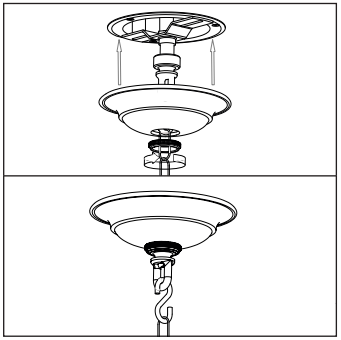

5. Secure the ceiling rose in place against the ceiling using the threaded ring ensuring it is tightly fitted.

Français

1. Fixez le support au boîtier de plafond en vous assurant qu'il est fermement sécurisé.
2. Passez le câble dans la chaîne, la coupelle de la rosace et la boucle.
3. Fixez la chaîne à la boucle du support de plafond.
4. Après avoir identifié le câblage domestique, connectez les câbles d'alimentation du bâtiment et les câbles du produit ensemble dans les connecteurs de fils comme indiqué ci-dessus.
5. Fixez la rosace au plafond à l'aide de la bague filetée en veillant à ce qu'elle soit bien ajustée.

Deutsche

1. Befestigen Sie die Halterung an der Deckeninstallationsdose und stellen Sie dabei sicher, dass sie fest sitzt.
2. Fädeln Sie das Kabel durch die Kette, Schale der Deckenrosette und Schlaufe.
3. Befestigen Sie die Kette an der Deckenbefestigungsschlaufe.
4. Nach Identifikation der Hausstromverkabelung verbinden Sie die Gebäudeversorgung und die Produktkabel in den Leitungsverbindern wie oben gezeigt.
5. Befestigen Sie die Deckenrosette mit Hilfe des Gewinderings an der Decke und stellen Sie sicher, dass sie fest sitzt.

Español

1. Fije el soporte a la caja de techo y compruebe que esté bien sujeto.
2. Pase el cable a través de la cadena, la copa del rosetón y la presilla.
3. Fije la cadena a la presilla del soporte de techo.
4. Una vez identificado el cableado de la casa, conecte el suministro del edificio y los cables del producto juntos en los conectores de cables como se muestra arriba.
5. Asegure el rosetón en su lugar contra el techo mediante el anillo de rosca y compruebe que esté bien ajustado.

Italiano

1. Collegare la staffa alla scatola a soffitto assicurandosi che sia fissata saldamente.
2. Inserire il cavo attraverso la catena, la rosetta di copertura e l'anello.
3. Collegare la catena all'anello a soffitto.
4. Dopo aver individuato l'impianto elettrico domestico, collegare l'alimentazione dell'edificio ai cavi del prodotto nei connettori per cavi come mostrato sopra.
5. Fissare sul posto la rosetta di copertura contro il soffitto utilizzando l'anello filettato assicurandosi che sia ben aderente.